14 Мониторинг атомных электростанций (АЭС)

Мониторинг напряженно-деформированного состояния и целостности конструкции защитной оболочки ядерных реакторов.

Предварительно напряженная железобетонная защитная оболочка реактора (PCCV)

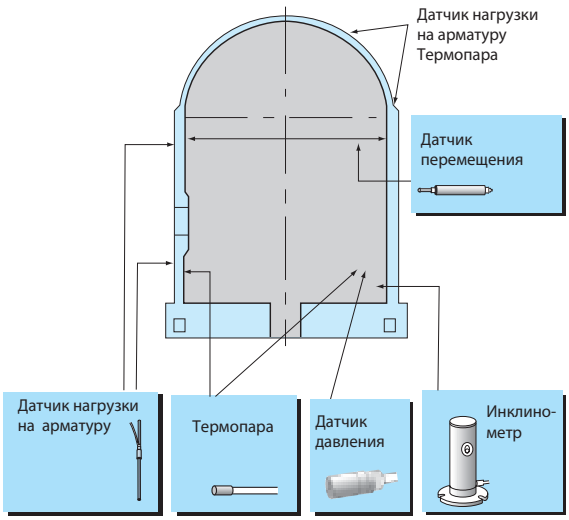

Железобетонная защитная оболочка реактора (RCCV)

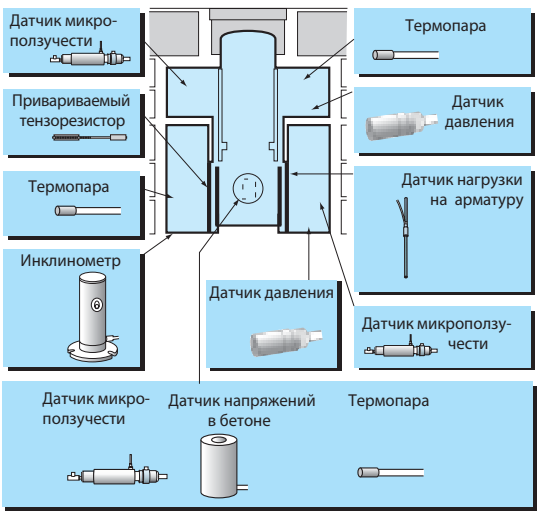

Измерительное оборудование

Измеряемые величины	Оборудование	Тип
Поведение несущей конструкции	Датчик давления на арматуру	KSAT-A
Напряжения в обшивке	Тензорезистор привариваемый	AW, AWC-B
Деформации защитной оболочки реактора	Датчик микроползучести	KH-AS (под заказ)
	Датчик перемещения	CDP-S (под заказ)
Внутренние деформации защитной оболочки	Датчик напряжений в бетоне	CPS-A (под заказ)
Температура несущей конструкции	Датчик температуры	KT-A
	Термопара	T
Деформации и смещение плиты основания	Инклинометр	KB-ABS (под заказ)
Давление на несущую конструкцию	Датчик давления	KP-AS (под заказ)
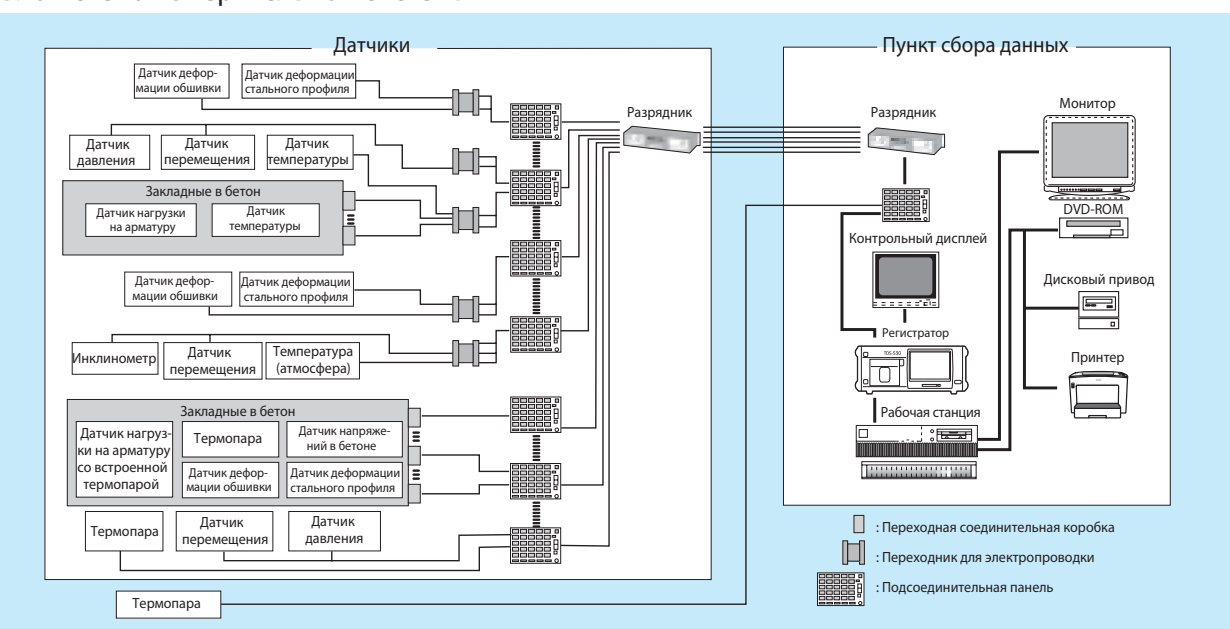
Блок-схема измерительной системы